# Datablad

Varenummer: 2301072652
Beskrivelse:
VDS.80+I-A10

## Mål

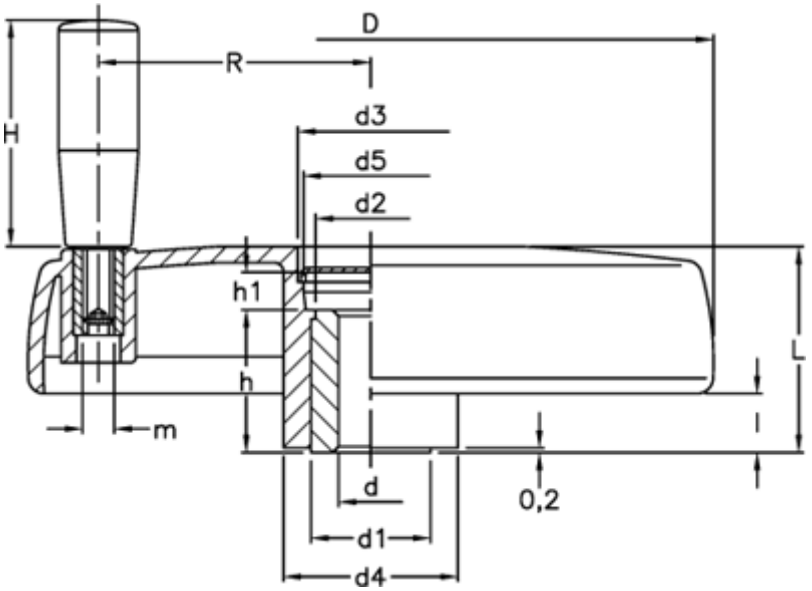


| | | | |
|---|---|---|---|
| C (N*m) | = 34 | H | = 40 |
| D | = 83 | h | = 17 |
| d1 | = 18 | h1 | = 8 |
| d2 | = 16.0 | l | = 9 |
| d3 | = 21.0 | L | = 29 |
| d4 | = 26 | L (J) | = 6 |
| d5 | = 19 | m | = M6 |
| d H7 | = 10 | R | = 30.5 |

*Dokumenter, målskitser og brochurer af enhver slags kan indeholde fejl for hvilke Brd. Klee A/S ikke hæfter.*